רמגל 2000

עומס מקסימלי	:	350	ק"ג
גובה הרמה	:	1.4	מ '
מרכז עומס	:	370	מ"מ
גלגלים קידמים	-	פוליאוריטן	
משקל עצמי	:	139	ק"ג

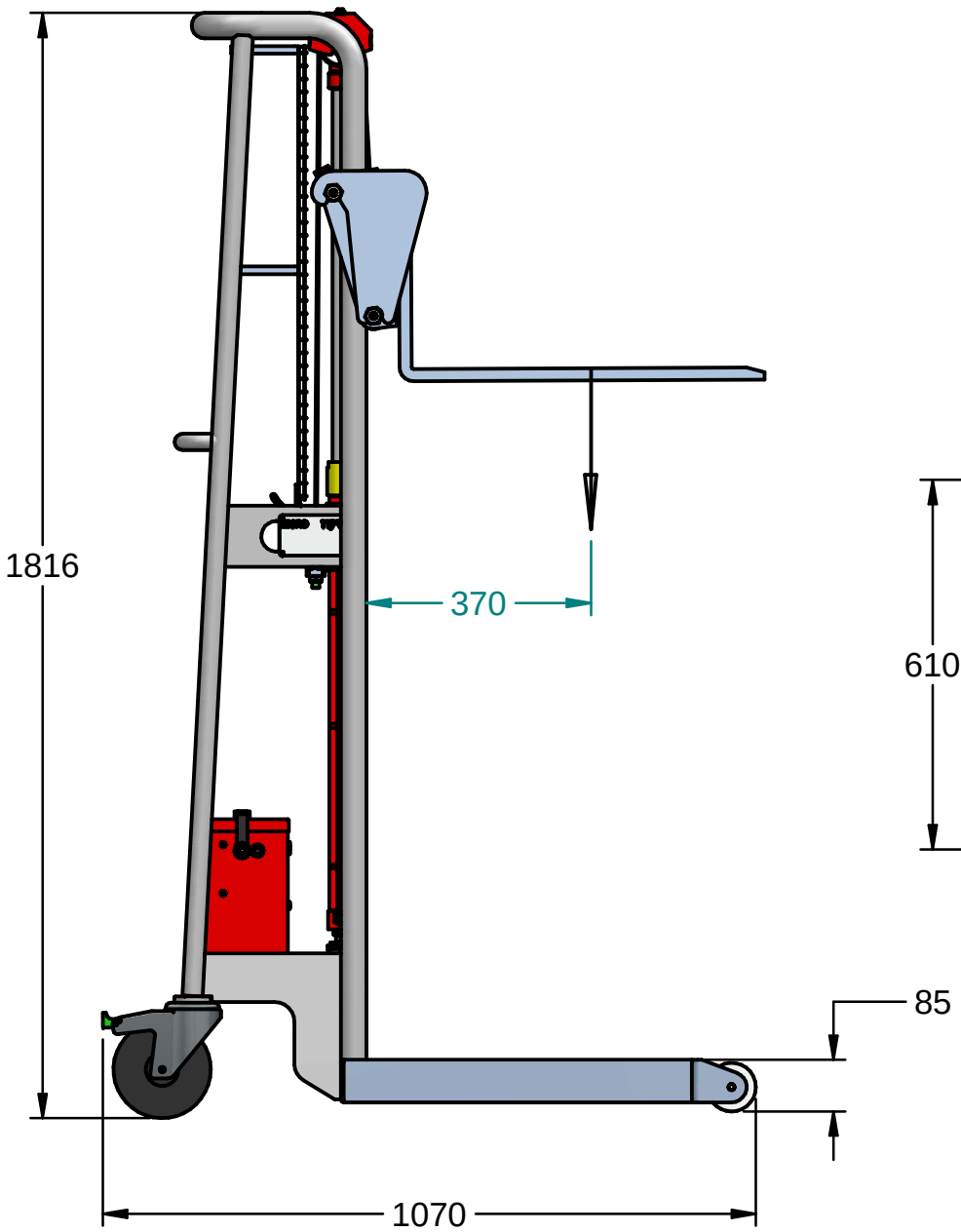

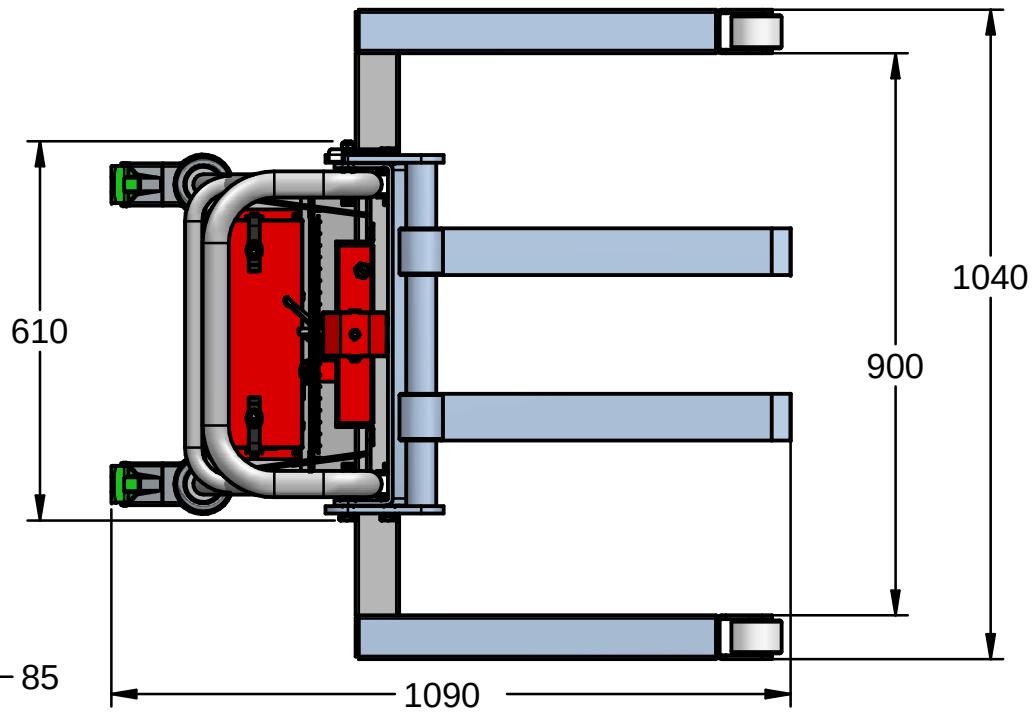

רמגל 434S2 עם מזלג 454	מיקרו תעשיות פח בע"מ
www.ramgal2000.co.il	04-6440948
מספר שרטוט: 1102	כל המידות במ"מ